FICHA TÉCNICA

Rev 00

ART J03.1 - Sube y baja simple.

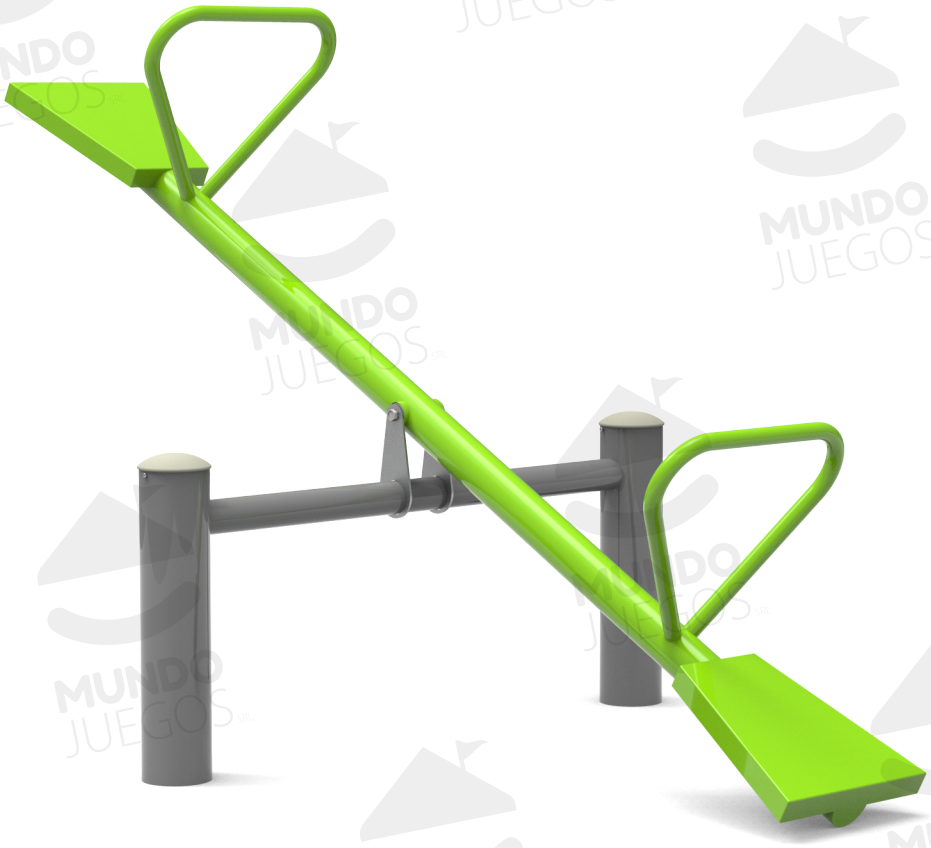

Capacidad: 2 niños.
Medidas generales: 1020 x 1140 x 1810 mm
Rango de edad: 4 a 12 años.
Área de seguridad: 2500 x 3000 mm.
Tiempo de instalación: 1 día.

Especificaciones generales:
Sube y baja con capacidad para 2 personas.

Todas las medidas son en mm. Espesores utilizados no menor 2 mm

Características técnicas:

•Estructura:
-Caño Estructural Ø 38,1 mm
-Caño Estructural Ø 50,8 mm
-Caño Estructural Ø 63,5 mm
-Caño Estructural Ø 101,6 mm
-Asiento de chapa plegada.
-Bujes de grilon.
-Tapas plástica.
-Bulonería antivandálica.

•Características de la pintura:
- Pintura en polvo electrostática termoconvertible.
- Tratamiento de lavado con proceso fosfatizante para mayor adhesión, limpieza, secado y sopleteado de la pieza.
- Altamente resistente a golpes y rayaduras.
- La retención de color y resistencia a agentes agresivos e intemperie, hacen que sea el ideal para el pintado de los juegos instalados al aire libre que deban permanecer expuestos a las más variadas condiciones climáticas y ambientales.

HECHO EN CÓRDOBA
PROGRAMA DEL GOBIERNO DE CÓRDOBA PARA ALENTAR EL CONSUMO DE LA PRODUCCIÓN LOCAL
CÓRDOBA - ARGENTINA

Industria Argentina

Italia 900 - Polígono industrial Malagueño.
Córdoba - Argentina.
+54 9 351 2714082
info@mundojuegos.com.ar
www.mundojuegos.com.ar

© 2022 MundoJuegos| Todos los derechos reservados.

ART J03.1 - Sube y baja simple.

Componentes

N°	Nombre	Cant.
1	**Estructura**	1
2	**Palanca**	1
3	**Tapa plástica**	2

Bulonería antivandálica.

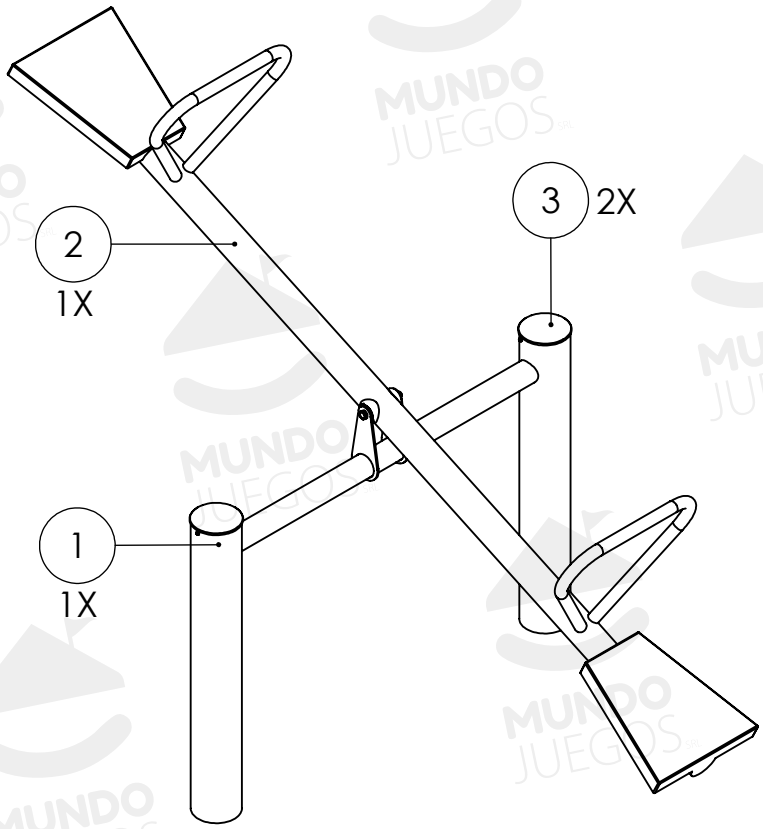

Vistas generales

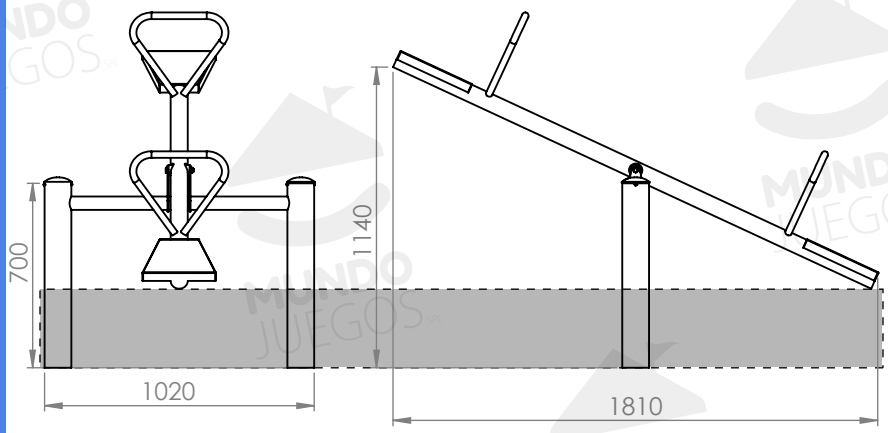

Producto preparado para empotrar 300 mm

Área de seguridad

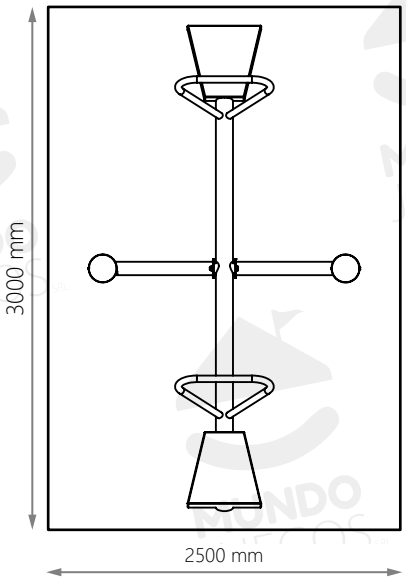

Italia 900 - Polígono industrial Malagueño.
Córdoba - Argentina.
+54 9 351 2714082
info@mundojuegos.com.ar
www.mundojuegos.com.ar

© 2022 MundoJuegos| Todos los derechos reservados.